Katalog bestellen

Jetzt Infos anfordern

Haustyp: AH 3

https://www.scanhaus.de/fertighaeuser/aktionshaus/ah-3

Abbildungen können Sonderausstattungen enthalten

Beschreibung

Willkommen in diesem charmanten Drempelhaus, das mit einem großzügigen Kniestock von 1,78 m für viel Gestaltungsspielraum sorgt. Auf insgesamt 120 m² verteilen sich vier helle Zimmer, die ideal für Familien sind.
Im Erdgeschoss erwartet Sie ein einladender Wohn- und Essbereich von 25 m², der nahtlos in die gut ausgestattete Küche mit praktischer Speisekammer übergeht. Bodentiefe Fensterelemente durchfluten die Räume mit natürlichem Licht und schaffen eine freundliche, einladende Atmosphäre. Der Hauswirtschaftsraum und der Flur runden den durchdachten Grundriss ab. Eine halbgewendelte Systemtreppe führt ins Obergeschoss, wo drei weitere Zimmer auf Sie warten, die sich perfekt als Kinder- oder Schlafzimmer eignen. Das moderne Vollbad bietet sowohl eine begehbare Dusche als auch eine entspannende Badewanne. Zusätzlich gibt es im Obergeschoss einen Abstellraum, der weiteren Stauraum bietet.

Dieses Aktionshaus vereint Funktionalität und Komfort und ist der ideale Ort für Ihr neues Zuhause! Es ist für einen unschlagbaren Preis ab 221.900 € verfügbar.

*** abhängig von Ihrem Baugebiet**

Aktionshaus AH 3

Fakten	Aktionshaus	120,70 m² Wohn- u. Nutzfläche
	4 Zimmer	114,12 m² Wohn- u. Nutzfläche nach WoFIV

Erdgeschoss

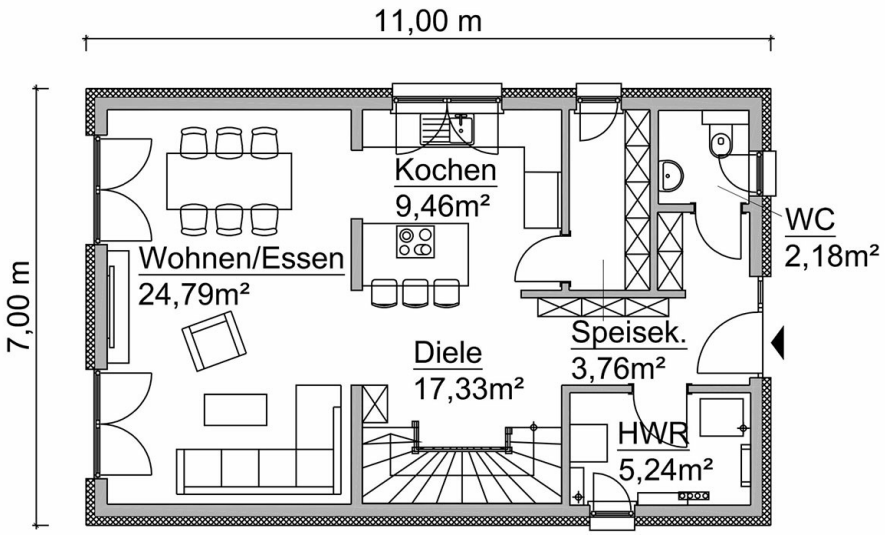

Obergeschoss

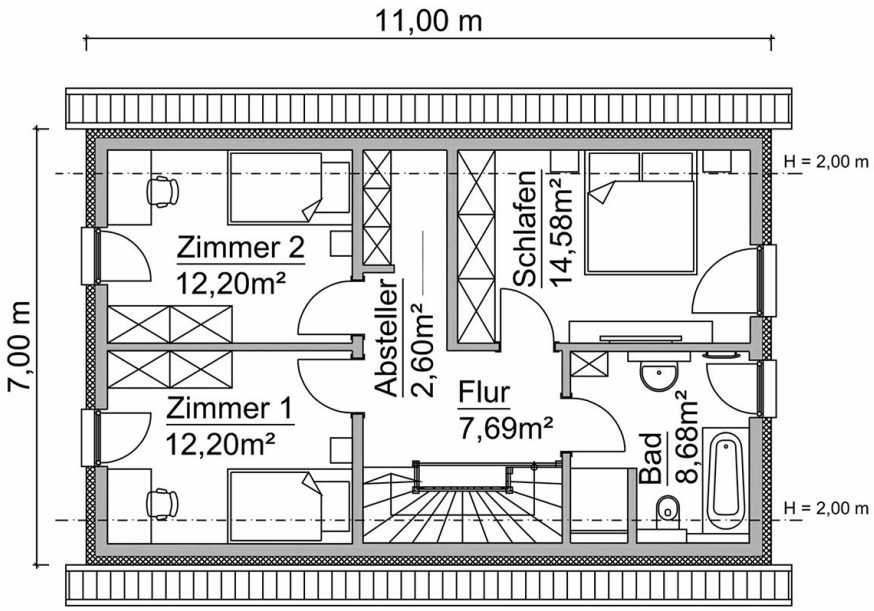

R. Kossow & Levermann GmbH | Carl-Kossow-Straße 46 | 18337 Marlow

Tel. 038221 4000 | Mail: info@scanhaus.de